Anleitung und Datenblatt
AFT Hochdruckpumpe Serie HPC HPP 1-12

Technische Daten	HPP1	HPP2	HPP4	HPP6	HPP8	HPP12
Volumenstrom	0,5 – 1 l/min	1 – 2 l/min	2 - 4 l/min	3 - 6 l/min	4 - 8 l/min	6 - 12 Liter
Leistung bei 100bar Vmax.	1,1 kW	1,1 kW	1,5 kW	2,2 kW	3 kW	4 kW
Gewicht	13 kg			18 kg		
Vordruck	1 – 6 bar					
Drehzahl max.	1400 U/min					
Druck max.	100 bar					
Anschlüsse	G 1/2“ G 3/8“					
Ölmenge	0,3 Liter					

Abmessungen HPP 1-2

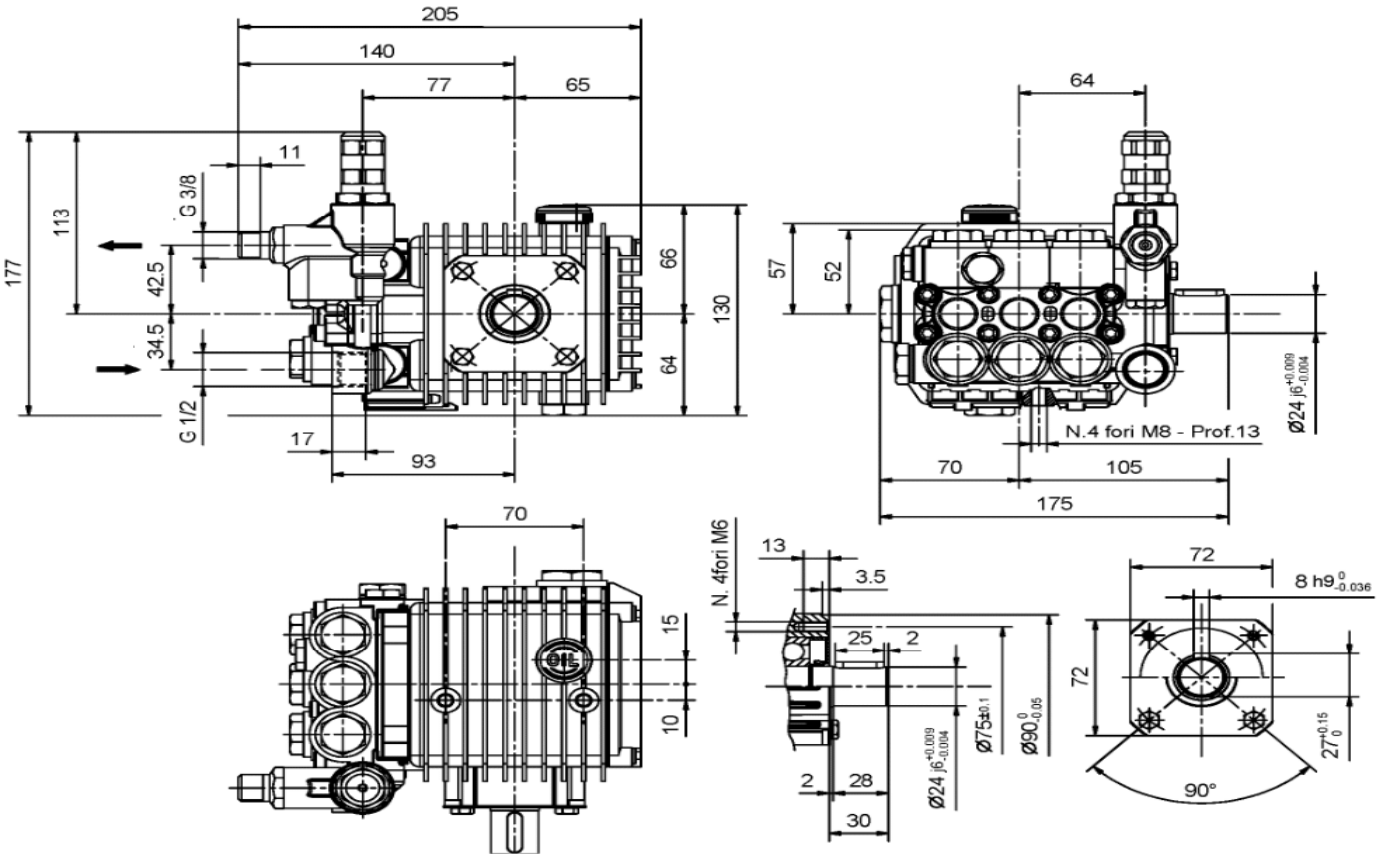

Abmessung: HPP 4-12

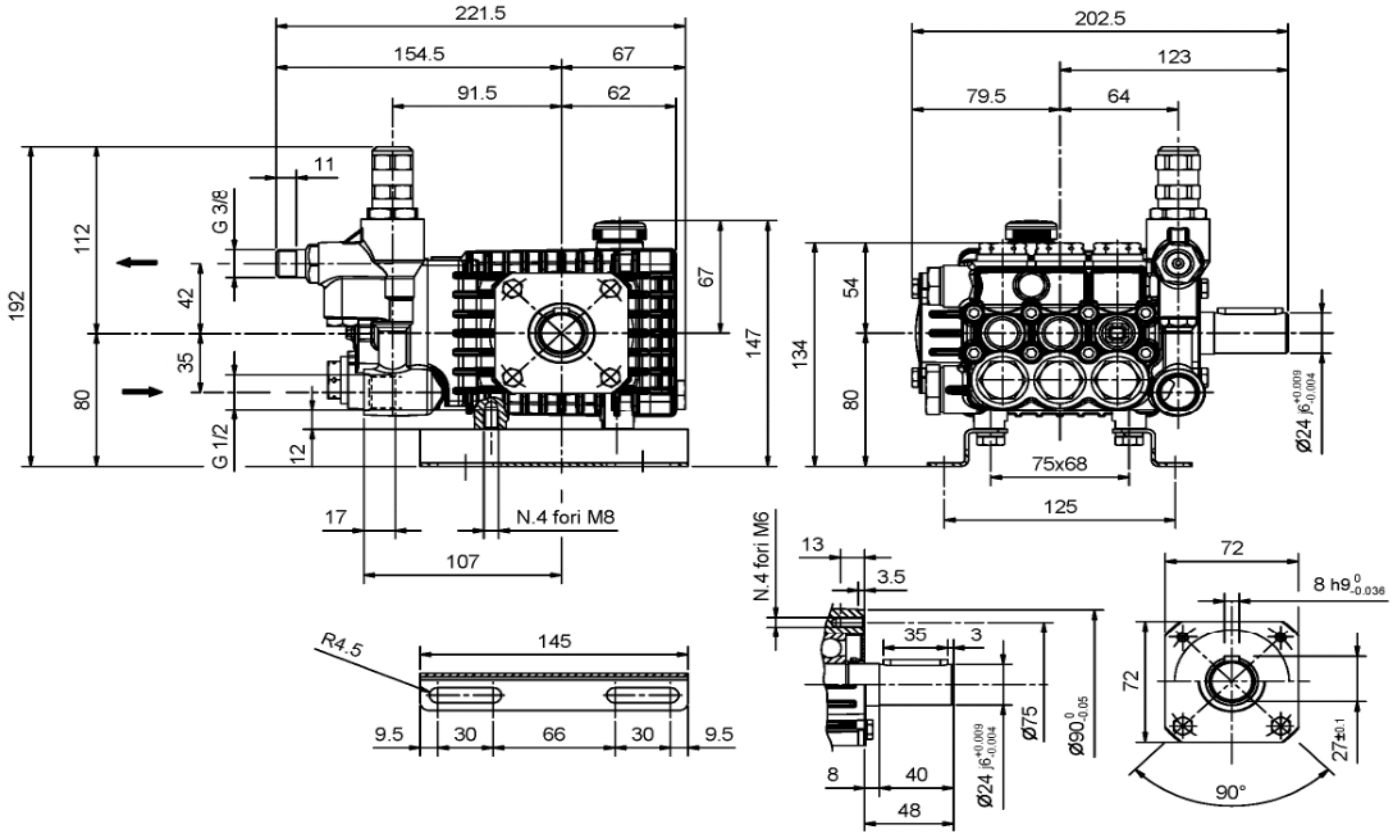

Ölwechsel

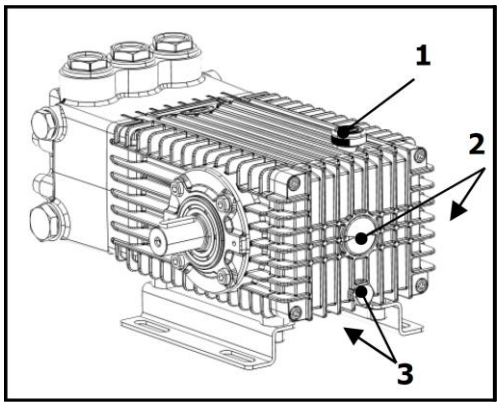

1. Stellen Sie unter den Ölablassverschluss (3) einen geeigneten Behälter.
2. Lösen Sie den Verschluss (1) und anschließend den Ablassverschluss (3) und warten Sie bis das gesamte Öl abgelassen ist.
4. Schließen Sie den Ablassverschluss (3) und füllen Sie die Pumpe wieder mit frischen Öl, bis die Mittellinie des Schauglas (2) erreicht ist.
5. Verschließen Sie anschließend den Pumpenverschluss (1).

Hinweise!
Beim Ölwechsel muss die Pumpe Betriebstemperatur aufweisen.
Verwenden Sie nur für die Pumpe zugelassenes Pumpenöl.

Entsorgungshinweis!
Das Altöl muss in zugelassenen Behältern gesammelt und gemäß den vor Ort geltenden Vorschriften entsorgt werden. Informationen zu der Entsorgung von Altöl erhalten Sie bei Ihrem zuständigen Entsorger oder Umweltamt.

Wartung

Monatlich
Kontrolle des Ölstandes ggf. nachfüllen
Kontrolle des Ölzustandes ggf. erneuern
Überprüfung auf Unversehrtheit und Dichtigkeit
Kontrolle aller Befestigung

Jährlich
Pumpenöl erneuern
Austausch der Dichtungen wasserseitig
Kontrolle der Betriebssicherheit

Zweijährig
Austausch des Ventilsatzes

Ersatzteilliste

Pumpenöl SAE 80W	HDT.GO.1
Dichtungssatz wasserseitig	DSW.01
Ventilsatz für Hochdruckpumpe	VS.HDP

Technische Erklärung

Wir als Hersteller bestätigen:

Die oben aufgeführten Pumpen sind mit der Maschinenrichtline 2006/42/EG konform und entsprechen der Richtlinie zur Beschränkung der Verwendung bestimmter gefährlicher Betriebsstoffe in Elektro- und Elektronikgeräten 2011/65/EU.

Folgende Normen finden Anwendung:

UNI EN ISO 12100:2010 - UNI EN 809:2000

Die oben genannten Pumpen entsprechen den grundlegenden Sicherheits- und Gesundheitsschutzanforderungen, die unter Punkt 1 des Anhangs I der Maschinenrichtlinie aufgeführt sind.
1.1.2 - 1.1.3 - 1.1.5 - 1.3.1 - 1.3.2 - 1.3.3 - 1.3.4 - 1.5.4 - 1.5.5 - 1.6.1 - 1.7.1 - 1.7.2 - 1.7.4 - 1.7.4.1 - 1.7.4.2

Verantwortlicher: Holger Michelbach (Geschäftsführer)

Datum: 02.02.2018

Hersteller

AFT GmbH & Co.KG

Ostringstraße 10

D-90574 Roßtal